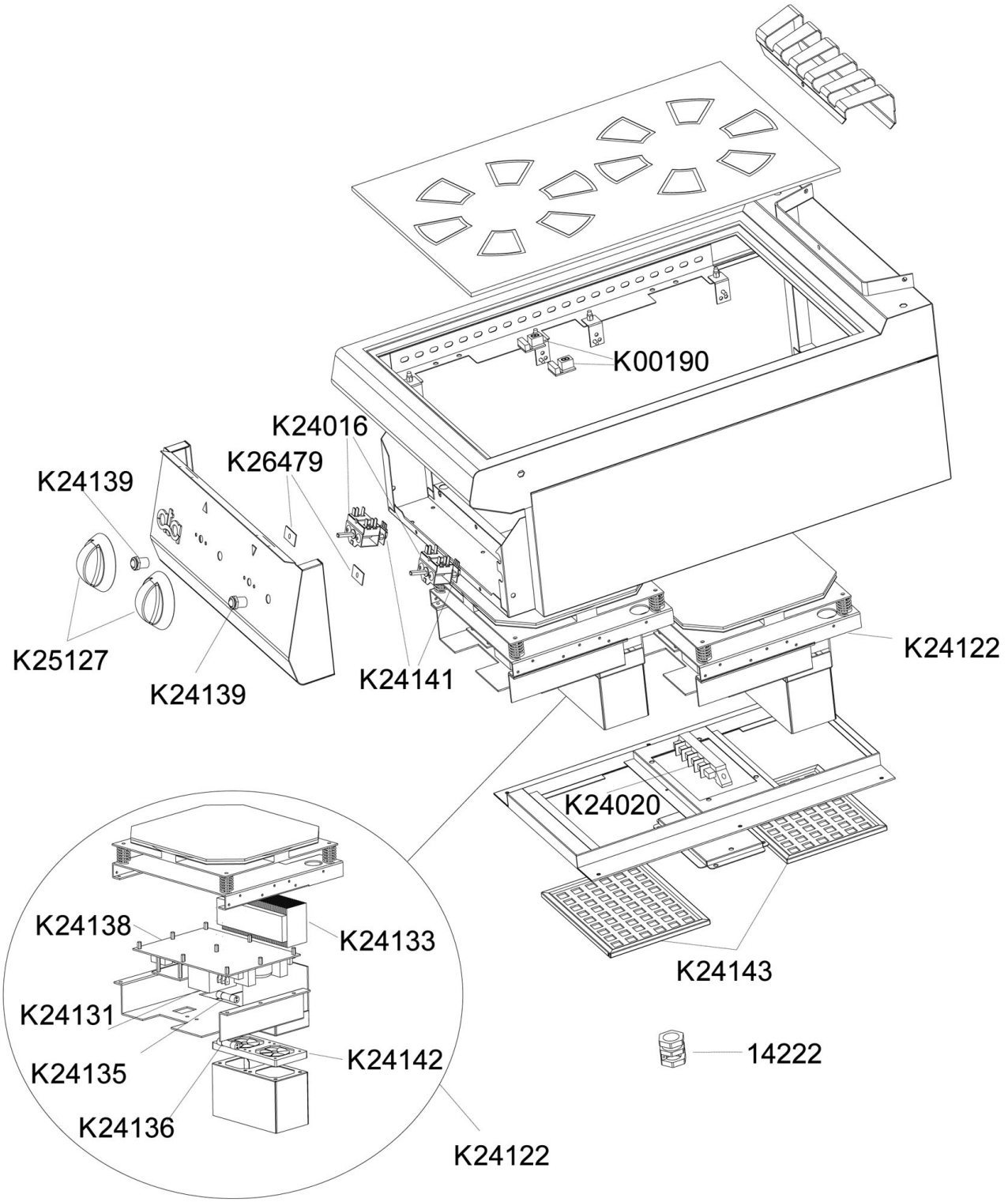


| | | | |
|---|---|---|---|
| Bartscher | Induktionsherd 700 2FLOU-1<br>Induktionsherd 700 4FLOU-1<br>Artikel-Nr.: 286411, 286421 | Explosionszeichnung<br>03.01.2018 | Seite 1/4 |

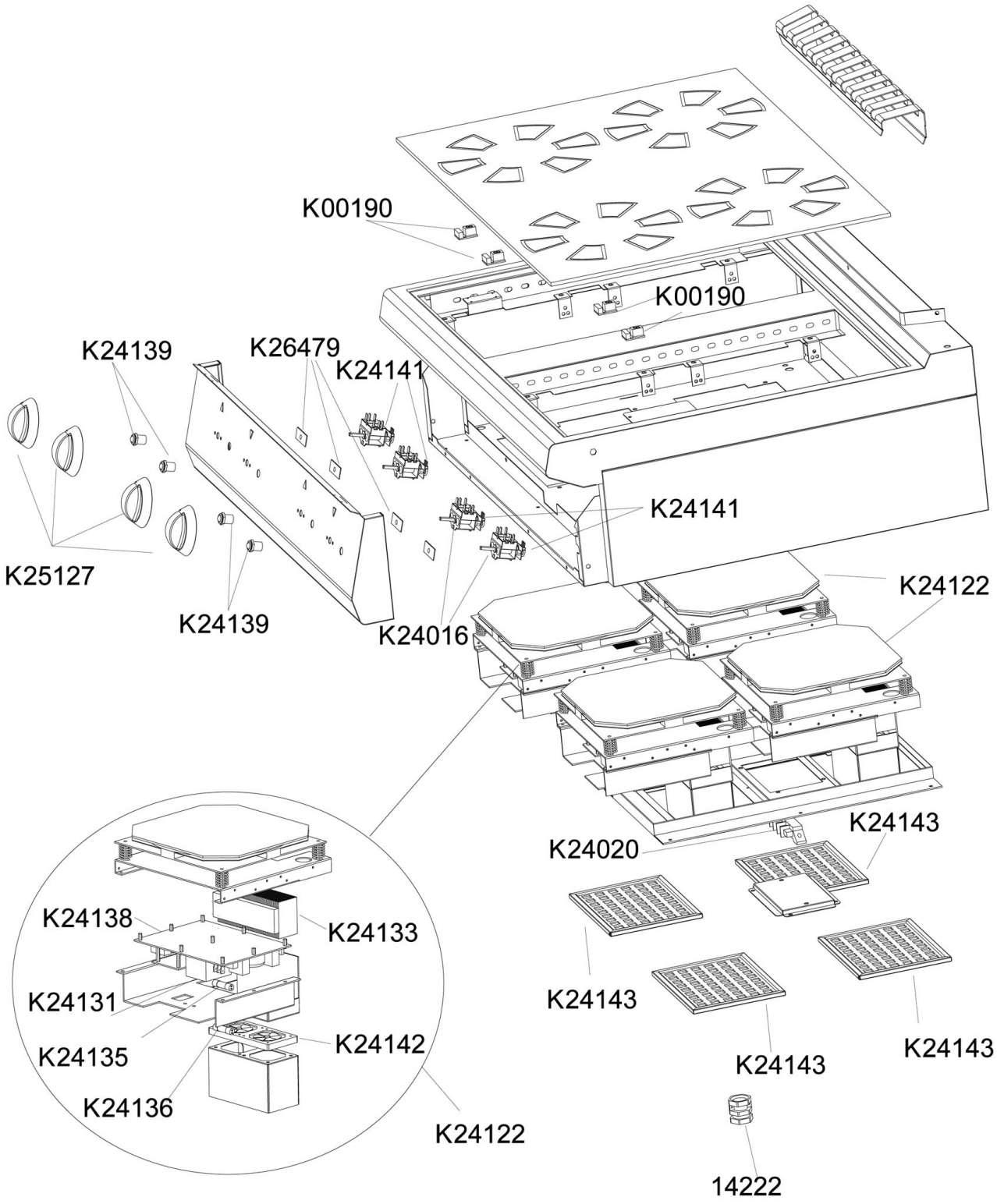
K00190
K00190
K24139
K26479
K24141
K24141
K25127
K24139
K24016
K24122
K24020
K24143
K24143
K24143
K24143
K24138
K24133
K24131
K24135
K24142
K24136
K24122
14222

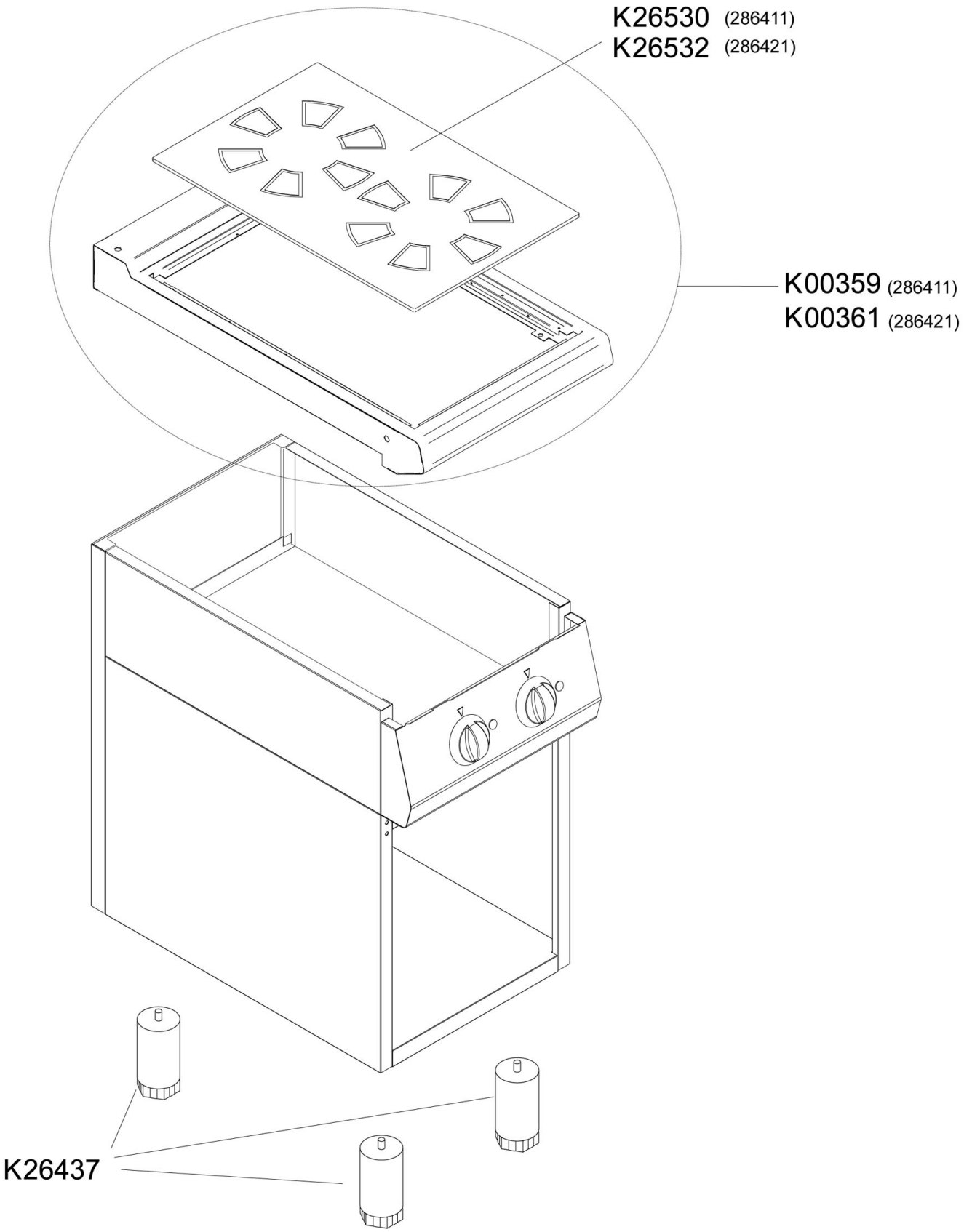


| | | | |
|---|---|---|---|
| Bartscher | Induktionsherd 700 2FLOU-1<br>Induktionsherd 700 4FLOU-1<br>Artikel-Nr.: 286411, 286421 | Explosionszeichnung<br>03.01.2018 | Seite 3/4 |

| Pos. | Artikelbeschreibung | Description of item | Artikel Nr./Item No. |
|---|---|---|---|
| zu 286411/for 286411: | | | |
| K24016 | Hauptschalter, 4-polig | Main switch, 4-pole | 016933 |
| K26479 | Dichtung | Seal | E0K26479 |
| K25127 | Knebel 6 x 4,6 | Knob 6 x 4,6 | 049172 |
| K24139 | Kontrolllampe, grün | Indicator light, green | E0K24139 |
| K24141 | Regler m. Vorschalter | Controller with switch | E0K24141 |
| K24020 | Anschlussklemme | Terminal clamp | 06050577 |
| K24138 | Platine | Board | E0K24138 |
| K24133 | Transistor, Mitsubishi CMDU100-24NFH | IGBT, Mitsubishi CMDU100-24NFH | A0100115 |
| K24143 | Filter | Filter | E0K24143 |
| K24131 | Gleichrichter | Rectifier | E0K24131 |
| K24142 | Lüfter | Fan | E0K24142 |
| 14222 | Zugentlastung PG21 | Strain relief PG21 | 049051 |
| K24135 | Sicherung 16 A | Fuse 16 A | A0100718 |
| K24136 | Sicherung 3,5 kW | Fuse 3,5 kW | A0100161 |
| K24122 | Induktionskochfeld | Hob, ind. cooker | E0K24122 |
| K00190 | Display | Display | E0K00190 |
| K26530 | Glasplatte | Glass board | E0K26530 |
| K00359 | Kochmulde | Hob | E0K00359 |
| K26437 | Fuß H130/190, mit Gewinde | Foot H130/190, w. thread | E026437 |
| | | | |
| | | | |
| | | | |
| | | | |
| | | | |
| zu 286421/for 286421: | | | |
| K00190 | Display | Display | E0K00190 |
| K26479 | Dichtung | Seal | E0K26479 |
| K24141 | Regler m. Vorschalter | Controller with switch | E0K24141 |
| K25127 | Knebel 6 x 4,6 | Knob 6 x 4,6 | 049172 |
| K24139 | Kontrolllampe, grün | Indicator light, green | E0K24139 |
| K24016 | Hauptschalter, 4-polig | Main switch, 4-pole | 016933 |
| K24122 | Induktionskochfeld | Hob, ind. cooker | E0K24122 |
| K24020 | Anschlussklemme | Terminal clamp | 06050577 |
| K24143 | Filter | Filter | E0K24143 |
| K24138 | Platine | Board | E0K24138 |
| K24133 | Transistor, Mitsubishi CMDU100-24NFH | IGBT, Mitsubishi CMDU100-24NFH | A0100115 |
| 14222 | Zugentlastung PG21 | Strain relief PG21 | 049051 |
| K24142 | Lüfter | Fan | E0K24142 |
| K24131 | Gleichrichter | Rectifier | E0K24131 |
| K24135 | Sicherung 16 A | Fuse 16 A | A0100718 |
| K24136 | Sicherung 3,5 kW | Fuse 3,5 kW | A0100161 |
| K26532 | Glasplatte | Glass board | E0K26532 |
| K00361 | Kochmulde | Hob | E0K00361 |
| K26437 | Fuß H130/190, mit Gewinde | Foot H130/190, w. thread | E026437 |